GINGER CEBTP

REFLECTIV

ZI des petits carreaux
2, avenue des orangers
94385 NONNEUIL SUR MARNE
France

Rapport n° BEB1.H.5027-1

Essais au pendule sur vitrage clair 8 mm + films adhésifs

12 Décembre 2017

Ce rapport d'essais ne vaut que pour l'objet soumis aux essais et ne préjuge pas des caractéristiques de produits similaires. Il ne constitue pas une certification de produits au sens de l'article L 115-27 du code de la consommation et de la loi du 3 juin 1994.

Sauf autorisation préalable, le présent rapport n'est utilisable, à des fins commerciales ou publicitaires, qu'en reproduction intégrale. Les résultats obtenus ne sont pas généralisables sans justification de la représentativité des échantillons et/ou corps d'épreuves et des essais.

*Le présent rapport comprend **5** pages*

Aucun plan fournis

Département Enveloppe Du Bâtiment

Laboratoire des Produits de l'Enveloppe

ELANCOURT

Votre interlocuteur :

Anthony SOUCHARD

Tel : 01 30 85 41 22

Fax : 01 30 85 23 20

a.souchard@groupe-cebtp.com

SOMMAIRE

1. *Identification de L'ECHANTILLON* ---------- 3
2. *Textes de référence* ---------- 3
3. *Contexte* ---------- 3
4. *Objet* ---------- 4
5. *Intervenants* ---------- 4
6. *Description des maquettes* ---------- 4
7. *Principe de l'essai* ---------- 4
8. *RESULTATS DES ESSAI* ---------- 5
9. *CONCLUSION* ---------- 5

1. IDENTIFICATION DE L'ECHANTILLON

Procédé :

Essais de choc au pendule

Vitrage clair 8 mm + film adhésif

Dimensions 876 x 1938 mm

A la demande de la société : **REFELCTIV**

Pour le compte de la société : **REFLECTIV**

Essais :

Lieu des essais : Dans le laboratoire du CRDC de Saint Gobain Glass France
1, rue de Montluçon – BP40103 à THOUROTTE (60)

Date des essais : 29 Novembre 2017

Corps d'épreuve :

Mis en œuvre par **CRDC, Saint Gobain**

Nature des essais :

Essais de choc au pendule conformément aux dispositions de la norme française **NF EN 12600** de Septembre 2003 : Verre dans la construction, « Essai au pendule – Méthode d'essai d'impact et classification du verre plat »

Observations : Classe visée 1B1

2. TEXTES DE REFERENCE

NF EN 14449 d'Octobre 2005 : Verre dans la construction, « Verre feuilleté et verre feuilleté de sécurité – Evaluation de la conformité/Norme de produit »

NF EN 12600 de Septembre 2003 : Verre dans la construction, « Essai au pendule – Méthode d'essai d'impact et classification du verre plat »

3. CONTEXTE

L'entreprise **REFLECTIV**, représentée par **M. DOLL**, s'est adressée à GINGER CEBTP, pour lui confier une mission de réalisation d'essai de choc au pendule afin de caractériser leur film adhésif rajouté sur vitrage clair, à savoir :

Essais de chocs au pendule

Conformément aux dispositions de la de la norme **NF EN 12600** de Septembre 2003 : Verre dans la construction, « Essai au pendule – Méthode d'essai d'impact et classification du verre plat »

4. OBJET

Le présent rapport a pour objet la synthèse des résultats constatés lors de l'essai cité ci-dessus sur la base de procédures d'essais décrites dans la norme **NF EN 12600** de Septembre 2003 : Verre dans la construction, « Essai au pendule – Méthode d'essai d'impact et classification du verre plat »

5. INTERVENANTS

6.1 Personnes effectuant les essais

- M.GOUY SAINT GOBAIN GLASS

6. DESCRIPTION DES MAQUETTES

✓ **Produit verrier**	Vitrage clair 8 mm non trempé Epaisseur mesurée : 8.1 mm Dimensions 876 x 1938 mm
✓ **Film**	**SEC 058***, 2 films, épaisseur: 0.1 mm Nature du film non renseigné par la société REFLECTIV
✓ **Identification vitrage**	1 vitrage 8% + 1 film SEC058 (PET 2 PLY)

Nota : Le film est placé du côté opposé au choc

*Référence fournies par la société RELECTIV

7. PRINCIPE DE L'ESSAI

7.1. Essai de choc au pendule

L'essai de choc au pendule consiste à laisser tomber de façon pendulaire un corps de choc double pneu d'une masse de 50 kg au centre du produit verrier.

Classification	Hauteur de chute (mm)
3	190
2	450
1	1200

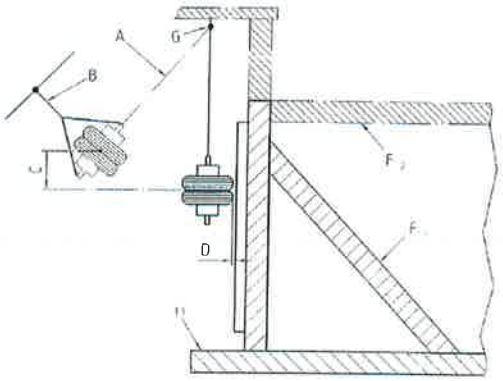

Classification selon la norme **NF EN 12600**

8. RESULTATS DES ESSAI

8.1. Essai sur vitrage 8 mm + film SEC 058

Classe visée : 1B1

Hauteur de chute : 1200 mm

Film opposé au choc

Essais	Hauteur de chute	Résultats
Vitrages N°1	1200 mm	Le vitrage casse mais non traversé, vitrages toujours maintenus. **CONFORME**
Vitrages N°2	1200 mm	Le vitrage casse mais non traversé, vitrages toujours maintenus. **CONFORME**
Vitrages N°3	1200 mm	Le vitrage casse mais non traversé, vitrages toujours maintenus. **CONFORME**
Vitrages N°4	1200 mm	Le vitrage casse mais non traversé, vitrages toujours maintenus. **CONFORME**

9. CONCLUSION

Les vitrages clair 8mm avec film SEC 058 testés sont considérés **satisfaisant** à l'essai de choc au pendule pour la classe **1B1** selon la norme **NF EN 12600**.

CE RAPPORT D'ESSAIS NE PRÉJUGE PAS DE L'ATTRIBUTION D'UNE MARQUE DE QUALITÉ

Le Responsable d'activité
Produits de l'Enveloppe

Anthony SOUCHARD

Le Directeur de Département
Enveloppe du Bâtiment

Aurélien GAUDRON